Food Preparation Machines
Made in Sweden

HERSTELLER
HÄLLDE

MODEL
RG-50

PRODUKTBESCHREIBUNG
Gemüseschneidemaschine, verarbeitet bis zu 2 kg/ Minute

URSPRUNG
Schweden

SPEZIFIKATION

SPEZIFIKATIONSTEXT	Gemüseschneidemaschine, Tischmodel mit Halbmond-Einfüllöffnung. Verarbeitet bis zu 2 kg/ Min oder 10-80 Portionen am Tag. Der Einfüllaufsatz besteht aus Polycarbonat und Polyamide und besitzt einen 0,9 Liter Einfüllzylinder mit integriertem 53 mm Durchmesser Rohrschacht. Die Maschinenbasis ist aus ABS-Kunststoff, die Messerkammer aus Aluminium. Komplette Maschinensteuerung über einen einzelnen Drehschalter, linksbündig. Schneidscheiben aus Edelstahl/ Aluminium, zur Reinigung in der Geschirrspülmaschine geeignet und einem Durchmesser von 185 mm. Motordrehrichtung im Uhrzeigersinn. Antrieb über einen selbstspannenden Riemen. Maschine zur leichten Handhabung mit zwei integrierten Tragegriffen ausgestattet.
FUNKTION	Gemüseschneidemaschine zum schneiden in Scheiben und im Wellenschnitt, reiben, würfeln, Julienne-Schnitt. Verarbeitet Früchte, Gemüse, Pilze, trockenes Brot, Nüsse etc.
KAPAZITÄT	Bis zu 80 Portionen/Tag und 2 kg/ Min. 0,9 Liter Einfüllzylinder inkl. 53 mm Durchmesser Rohrschacht für längliche Produkte.
MATERIAL	Maschinenbasis aus ABS-Kunststoff. Messerkammer aus Aluminium. Einfüllaufsatz: Polycarbonat und Polyamid. Schneidscheiben: Edelstahl/ Aluminium. Auswurfscheibe: Acetal.
MOTOR	1,0 kW. Eine Geschwindigkeit (500 U/ Min). 220-240 V, 1-Phasen, 50-60 Hz. | 120 V, 1-Phasen, 60 Hz. Antrieb: Riemenantrieb. Thermoschutzschalter.
ELEKTRISCHER ANSCHLUSS	Geerdet 1-Phasen.
ZERTIFIZIERUNG	EN 1678+A1:2010. NSF/ANSI Standard 8.

EMPFOHLENE SCHNEIDSCHEIBEN-SETS

BEINHALTET	NETTOGEWICHT
• 2-teiliges Schneidscheibenset – Schneidscheibe 4 mm – Reibe 4 mm	0,6 kg
• 4-teiliges Schneidscheibenset – Schneidscheibe 2 mm – Reibe 4 mm – Schneidscheibe 4 mm – Julienne 2x2 mm	1,2 kg

GEWICHT/ VOLUMEN

INHALT	NETTO GEWICHT	ANZAHL PACKSTÜCKE	VERSANDGEWICHT	VERSANDVOLUMEN
RG-50 Maschine	9 kg	1	11 kg	0,097 m³
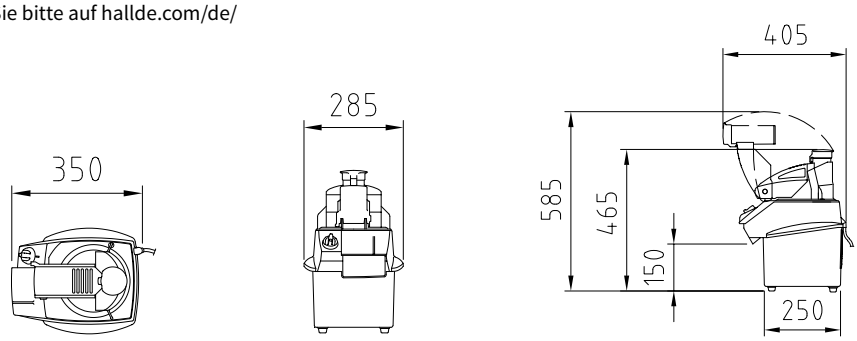
SICHERHEIT	2014/30/EU, 2014/35/EU, 2006/42/EG, 2011/65/EU, no 10/2011, 1935/2004CE, SS-EN ISO 26800:2011.
RICHTLINIEN UND REGULARIEN	CE Zertifiziert, 2 Sicherheitsschalter, Maschineschutzklasse: IP 34.
ZEICHNUNGEN	Sehen Sie bitte auf hallde.com/de/